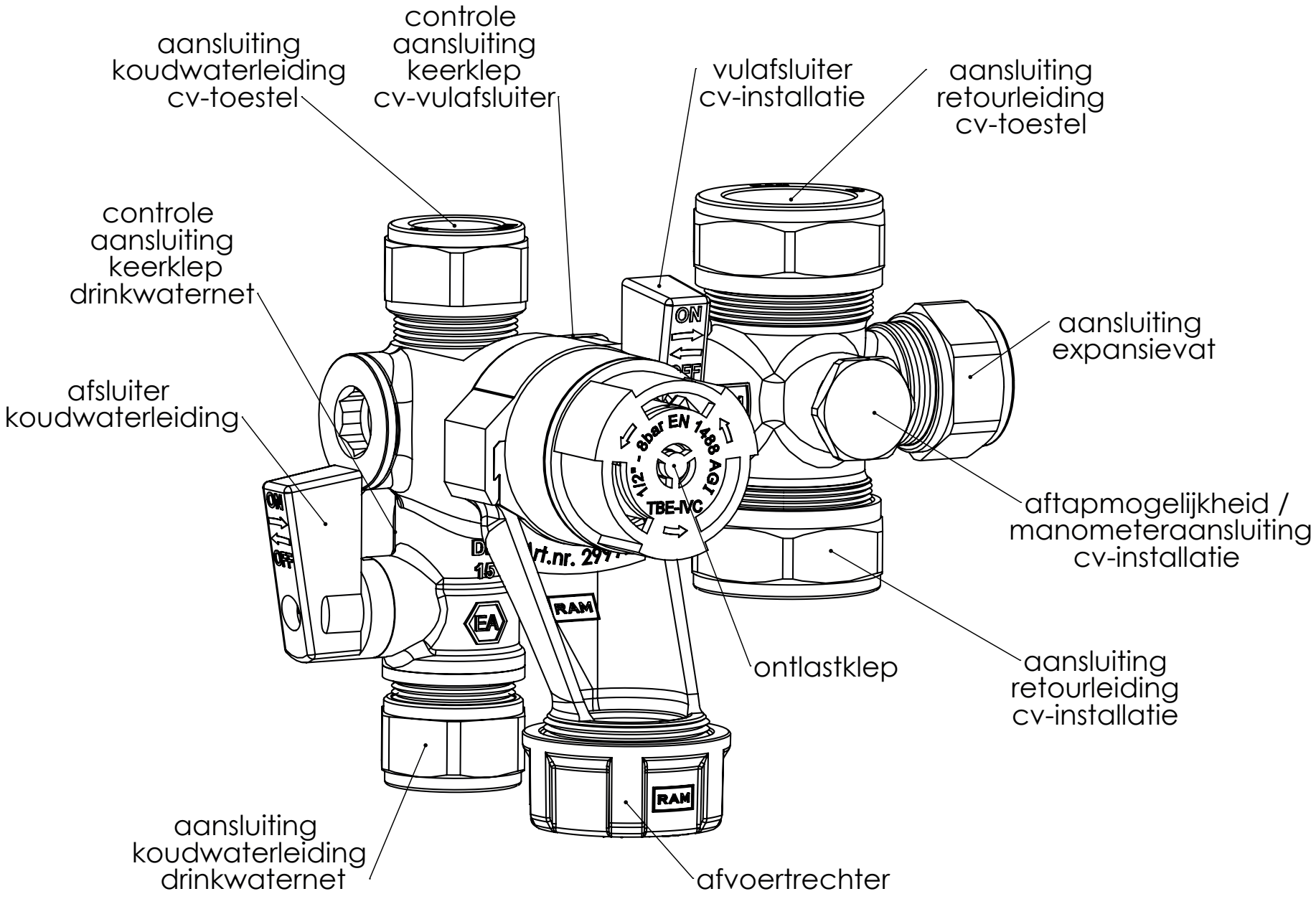
aansluiting koudwaterleiding cv-toestel
controle aansluiting keerklep cv-vulafsluiter
vulafsluiter cv-installatie
aansluiting retourleiding cv-toestel
controle aansluiting keerklep drinkwaternet
aansluiting expansievat
afsluiter koudwaterleiding
aftapmogelijkheid / manometeraansluiting cv-installatie
ontlastklep
aansluiting retourleiding cv-installatie
aansluiting koudwaterleiding drinkwaternet
afvoertrechter
ON
OFF
8bar EN 1488 AGI
1/2" - 8bar EN 1488 AGI
TBE-IVC
RAM
EA