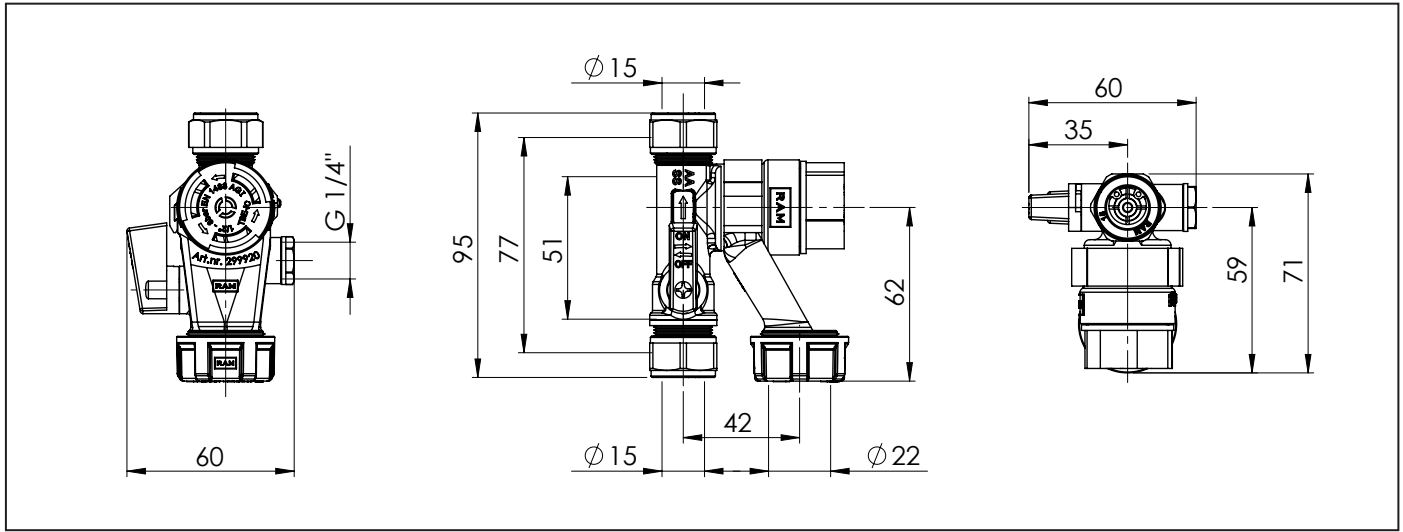AFMETINGEN